Stückliste

| Pos | Stck. | Nr. | BEZEICHNUNG | Halbzeug | DIM | Länge | Breite | MATERIAL | Norm | MASSE | Bearbeitung | t |
|---|---|---|---|---|---|---|---|---|---|---|---|---|
| 1 | 1 | 00860016 | Spannplatte HDT 3M - 15mm | | | 0 | 0 | PETG | | 0,010 kg | | |
| 3 | 4 | DIN 125 - A4 | | | | | | Stahl | | 0,000 kg | | |
| 4 | 4 | DIN 4762 - M4 x 20 | Inbusschraube | | | 0 | 0 | Stahl | | 0,003 kg | | |
| 5 | 4 | DIN 934 - M4 | | | | | | Stahl | | 0,001 kg | | |
| 9 | 1 | Halter_alternativ | | Blech | | 117 | 37 | Stahl, galvanisiert | | 0,194 kg | la | 6 |
| 10 | 1 | Distanzblech | | Blech | | 45 | 36 | Stahl, galvanisiert | | 0,024 kg | la | 2 |
| 11 | 6 | DIN 4762 - M6 x 16 | Inbusschraube | | | 0 | 0 | Stahl | | 0,007 kg | | |
| 12 | 6 | 00880010 | Nutenstein 6 Steg M6 | | | 0 | 0 | Stahl | | 0,005 kg | | |
| 13 | 6 | DIN 125 - A6 | Unterlegscheibe | | | 0 | 0 | Stahl | | 0,001 kg | | |

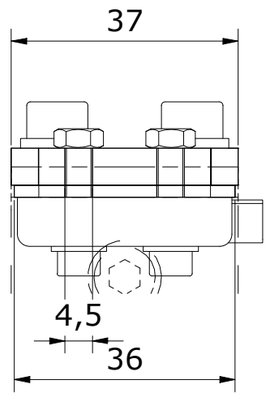


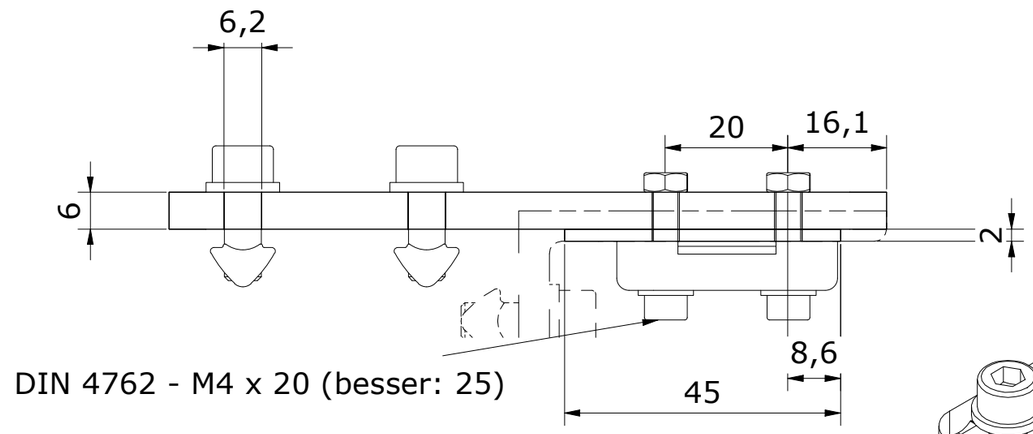


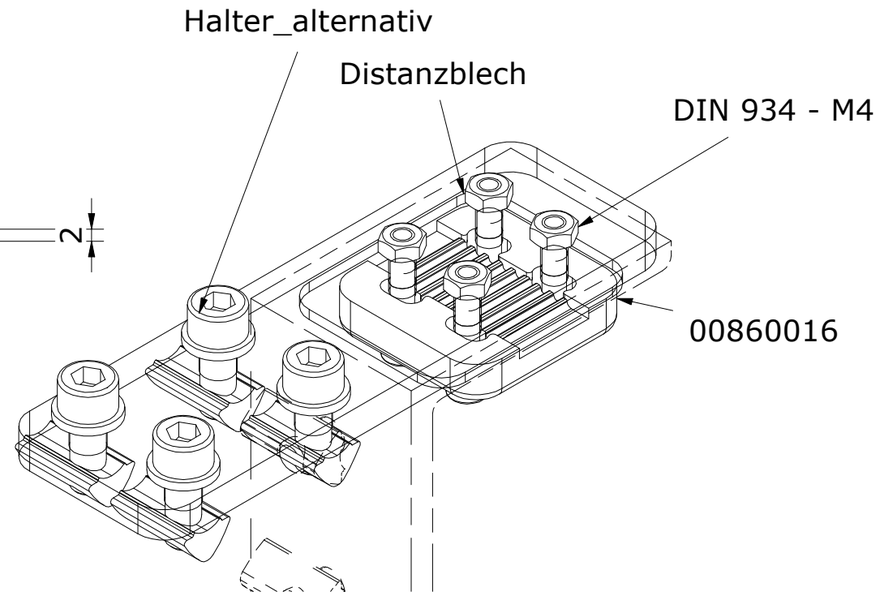


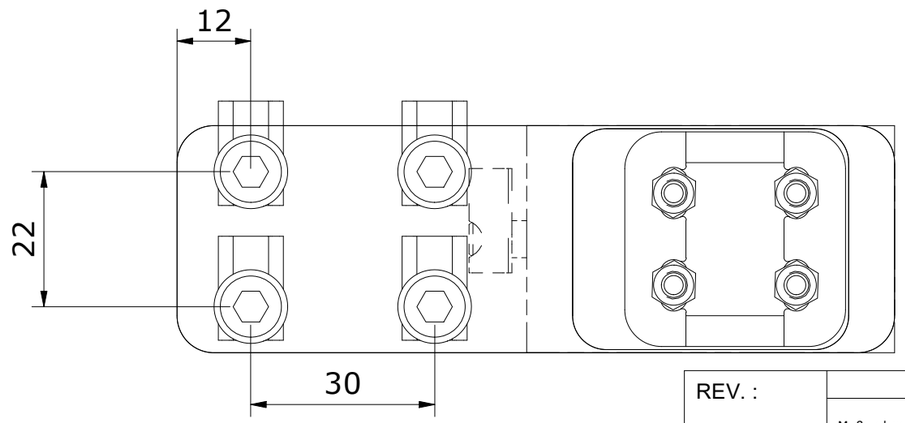


unbemasste Werkstücke
nach DIN 13715

Näherungssensor für y-Achse muss auf die Spindelseite!

| | | | |
|---|---|---|---|
| REV. : | | Tolerierung ISO 8015 | Maßstab: |
| | Maße ohne Toleranzangaben nach DIN ISO 2768-1mK | Ansicht(Projection) DIN ISO 128-3c Nennmaß in mm | Werkstoff / Werkstoffnummer: |
| | | | Druck nicht maßstabs-gerecht |

| | Datum | Name |
|---|---|---|
| gezeichnet/3D | 16.02.2021 | 3D-Fokus |
| bearbeitet/2D | | |
| geprüft | | |
| genehmigt | | |

Status | Änderung | Bearbeitet/ Datum | Geprüft/ Datum

Ausleger

3D-Fokus
CAX und technische Dokumentation

00820005 | 1 | A3

System Inventor 2020

Vorgabe Längenbiegung bei Abwicklungen durch Inventor-System.
Einflußparameter für die Biegeverkürzung bei Herstellung des Bauteiles beachten.

Ohne schriftliche Genehmigung darf diese Zeichnung weder zur Herstellung des dargestellten Gegenstandes verwendet, noch vervielfältigt oder an Dritte übergeben werden. Jede Rechtsverletzung wird gerichtlich verfolgt. " Schutzvermerk ISO 16016 beachten." „Refer to protection notice ISO 16016."